SALMATEC
PELLETIERPRESSEN

MAXIMA
RECYCLING

INHALTSVERZEICHNIS

S. 3	PELLETIERPRESSEN
S. 4	UNSERE MAXIMA BAUREIHE
S. 5	SERIENAUSSTATTUNG
S. 6	SONDERAUSSTATTUNG
S. 9	TYPENÜBERSICHT
S. 10	RECYCLINGPELLETS
S. 12	HOLZPELLETS
S. 14	ABMESSUNGEN

PELLETIERPRESSEN

Die Pelletierpresse ist unser Kernprodukt und die Grundlage unseres Geschäftserfolgs. Sie stellt die Form und Qualität Ihres Endproduktes sicher. Deshalb muss sie immer und überall hundertprozentig funktionieren. Dieser Verantwortung sind wir uns bewusst, das ist unser Antrieb und unsere Motivation.

Unsere SALMATEC Pelletierpressen der Baureihe MAXIMA sind modular aufgebaut und lassen sich den unterschiedlichsten Aufgabenstellungen optimal anpassen. Um den hohen Anforderungen einer erfolgreichen Pelletierung gerecht zu werden, stellen wir selbst höchste Ansprüche an unsere Konstruktion und Fertigung. Zukunftsweisende 3D-Konstruktion in Verbindung mit einer hohen Fertigungstiefe sorgen für ein konstant hohes Qualitätsniveau. Ohne Kompromisse.

Dabei ist es egal, ob Sie eine Maschine mit 15 oder mit 500 kW betreiben.

UNSERE MAXIMA BAUREIHE

DAS MACHT UNSERE MAXIMA-MARKE AUS:

Ein leistungsstarker und energieeffizienter Direktantrieb bildet das Herzstück unserer Maschinenkonzepte. Durch den einstufigen Antrieb über Normkeilriemen gewährleisten wir eine besonders effiziente Kraftübertragung bei gleichzeitig hohem Wirkungsgrad. Das Ergebnis ist ein geräuscharmer und wartungsarmer Betrieb, der dauerhaft für maximale Verfügbarkeit sorgt.

Die hohe Schwungmasse ermöglicht einen besonders ruhigen Maschinenlauf und trägt wesentlich zur Prozessstabilität bei. Gleichzeitig sorgt die optimierte Hauptlagerbelastung für eine lange Lebensdauer aller zentralen Komponenten, selbst unter anspruchsvollen Einsatzbedingungen.

Je nach Anforderung ist die Maschine wahlweise mit zwei oder drei Kollern ausgestattet. Spezielle Einläufe für leichte Schüttgüter gewährleisten eine zuverlässige Materialzufuhr, während die gleichmäßige Druckverteilung auf der Ringmatrize eine konstant hohe Produktqualität sicherstellt. So entsteht ein perfekt abgestimmtes Gesamtsystem, das Effizienz, Langlebigkeit und Leistungsstärke vereint.

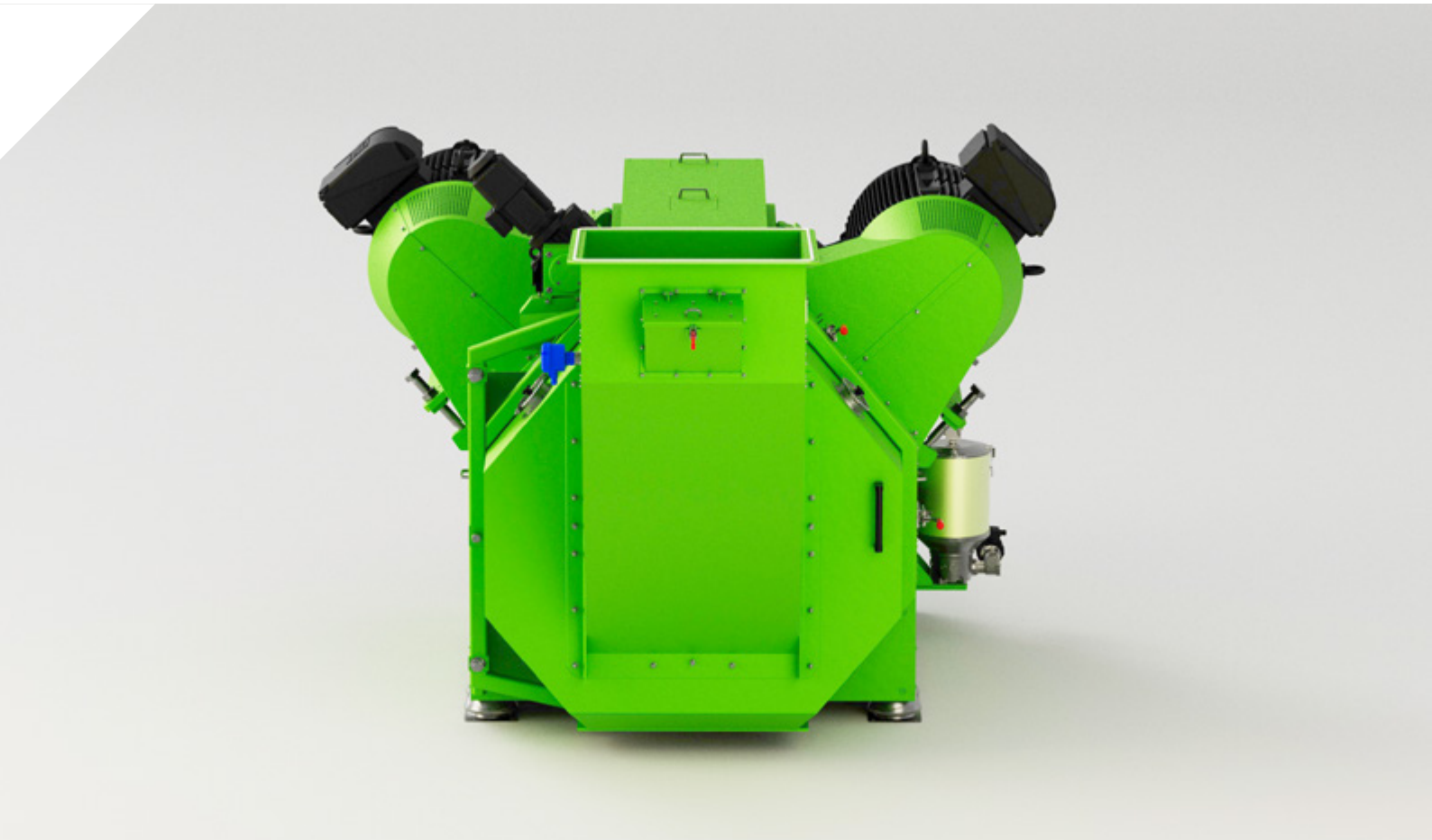

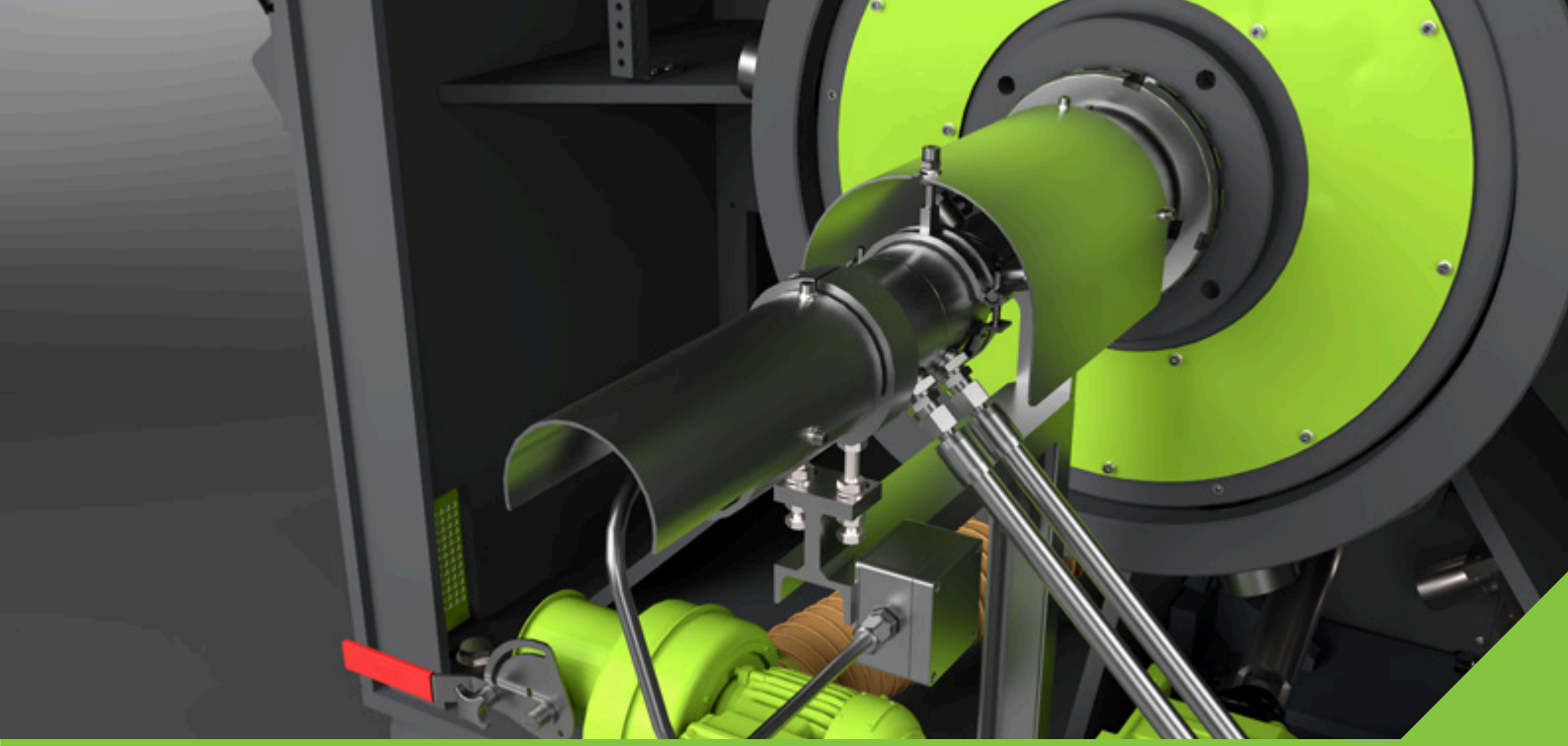

ÜBERLASTKUPPLUNG:
Das System schützt die Pelletierpresse zuverlässig vor Überlast und Fremdkörpereinwirkung. Im Auslösefall läuft das Kollerpaket frei, während ein Sicherheitsschalter ein Signal zur sofortigen Abschaltung sendet.
Im Vergleich zu herkömmlichen Scherbolzen arbeitet die Lösung präziser und wirkungsvoller und ermöglicht eine schnelle Wiederinbetriebsetzung der Anlage.

WARTUNGSANTRIEB:
Die langsame Rotation der Matrize im oder gegen den Uhrzeigersinn ermöglicht einen besonders komfortablen und sicheren Betrieb. Ein vereinfachter Matrizenwechsel, verbesserte Einstellmöglichkeiten des Kollerspalts sowie das präzise Einstellen der Keilriemenspannung erhöhen Bedienfreundlichkeit und Effizienz. Auch bei geöffneter Pressentür kann die Matrize ohne sicherheitstechnische Einbuße langsam rotieren.

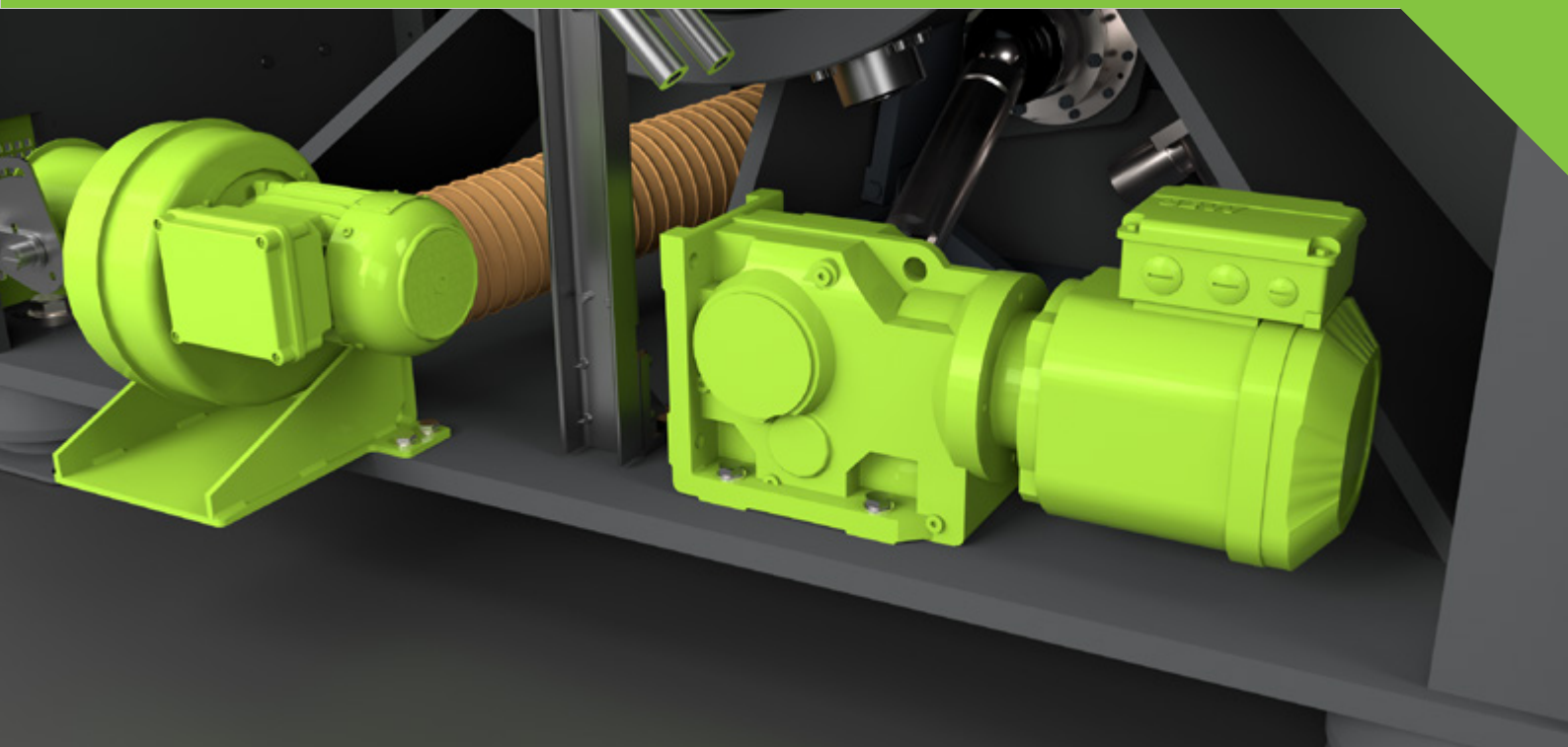

SONDERAUSSTATTUNG

AUTOMATISCHE SCHMIERANLAGE:
Die Schmierung von Kollern und Hauptlagern erfolgt über eine elektronische Schmierpumpe mit individuell regulierbarer Schmiermenge.
Das System ist automatisch nachfüllbar und auch für Minimalschmierung geeignet.
Dies erhöht die Betriebssicherheit und verlängert die Lebensdauer der Lager deutlich.

AUTOMATISCHE PELLETMESSERVERSTELLUNG:
Die automatische Pelletmesserverstellung ermöglicht die gleichzeitige und präzise Einstellung von drei Pelletmessern. Die elektronische, stufenlose Verstellung im Bereich von 0 bis 50 mm sorgt für maximale Flexibilität und eine gleichbleibend hohe Produktqualität.

MULTIMESSER:
Speziell für die Herstellung von Brennstoffpellets konzipiert, reduziert das System den Anteil an Überlängen deutlich. So können Qualitätsstandards, wie beispeilsweise EN Plus A1, zuverlässig eingehalten werden. Dadurch steigt auch die Pressenleistung, da weniger Material separiert und nachbearbeitet werden muss.

AUTOMATISCHER HEBERAHMEN FÜR KOLLER UND MATRIZEN:
Die robuste, statisch geprüfte elektrische Winde mit Kette, optional hydraulisch ausfahrbar, erleichtert das Handling schwerer Presswerkzeuge erheblich.
Sie verkürzt die Zeiten für Koller- und Matrizenwechsel und sorgt für mehr Effizienz im Wartungsprozess.

EINLAUFSCHACHT:
Speziell für die Pelletierung leichter Schüttgüter entwickelt, kann die Presse mit unterschiedlichen Einläufen ausgestattet werden. Große Materialrutschen, einfach Fallschächte, oder Zwangseinspeisungen mit einstellbaren Förderpaddeln gewährleisten ein ideales Handling des individuellen Materials. Eine integrierte Inspektionsöffnung erleichtert Wartung und Kontrolle.

KOMBINATION AUS KOLLERKÜHLUNG UND TEMPERATURÜBERWACHUNG:
Die Kombination aus Kollerkühlung und Kollertemperaturüberwachung sorgt für maximale Prozesssicherheit. Durch die Kühlung des Stehbolzens mit einem flüssigen Medium wird die Kollerinnentemperatur effektiv reduziert, während die Temperaturerfassung Überhitzungen frühzeitig erkennt.
Dies erhöht die Lagerstandzeit sowie die Verfügbarkeit und ist besonders für anspruchsvolle oder schwer pelletierbare Rohstoffe geeignet.

VIBRATIONSERFASSUNG ÜBER 3 ACHSEN:
Ein Mikrocontroller-basiertes Messsystem erfasst Vibrationen in allen drei Achsen und kombiniert diese zu einem Gesamtsignal. Dadurch lassen sich Betriebszustände zuverlässig überwachen und frühzeitig analysieren. Der Anschluss an bestehende SPS-Systeme ist dabei unkompliziert möglich.

INDIVIDUELLE LACKIERUNG:
Die Lackierung der Presse kann individuell gestaltet werden.
Neben den Standarddesigns sind sämtliche Farbkombinationen gemäß RAL-Farbtabelle realisierbar und ermöglichen eine optimale Anpassung an kundenspezifische Anforderungen oder Corporate Designs.

TYPENÜBERSICHT

Pressentyp	Antriebsleistung	Matrizen-Ø
MAXIMA 360 Mini	15 KW 37 KW	360 mm
MAXIMA 450	74 KW 110 KW	450 mm
MAXIMA 500	74 KW 150 KW	500 mm
MAXIMA 580	74 KW 150 KW	580 mm
MAXIMA 700	180 KW 264 KW	700 mm
MAXIMA 840	220 KW 400 KW	840 mm
MAXIMA 900	320 KW 500 KW	900 mm
MAXIMA 1000	320 KW 500 KW	1000 mm

RECYCLINGPELLETS VERSCHIEDENER MATERIALIEN

PRF-Pellets und RDF-Pellets sind nachhaltige und effiziente Energiequellen aus recyceltem Material. Diese Pellets bestehen hauptsächlich aus gepressten Abfallstoffen aus privaten Haushalten sowie aus der Industrie. Dabei kommen Plastik-, Papier-, Holz-, und Textilabfälle zum Einsatz. Anstatt diesen in Form von Landfill zu deponieren, können wir den anfallenden Müll energetisch nutzen.

Während des Herstellungsprozesses wird das Material zu Pellets gepresst, wodurch das Schüttgewicht erhöht wird. Das Ergebnis sind kompakte Pellets, die sich ideal lagern und transportieren lassen. Später können sie durch eine kontrollierte Verbrennung in Wärme oder Strom umgewandelt werden. Dieses Verfahren eignet sich besonders für Schwerindustrien, beispielsweise die Zement- und Stahlherstellung.

Aufgrund der optimierten Transport- und Lagereigenschaften sind RPF-Pellets und RDF-Pellets aber auch für Versorgungskraftwerke geeignet. Die in ihnen gespeicherte Energie kann jederzeit abgerufen werden, unabhängig von äußeren Faktoren.
Das ermöglicht es, Tiefphasen der wetterbedingten Energiequellen auszugleichen.

PLASTIKABFALL ALS WERKSTOFF:
Mülltrennungsmechanismen der Abfallwirtschaft, wie etwa das Duale System, liefern einen vorsortierten Rohstoff für Recyclingprozesse. So können vor allem Mischkunststoffe und Folien wiederverwertet werden. Die Zerkleinerung mit anschließender Pelletierung liefert ein homogenes Ausgangsmaterial für einen Werkstoff, der zu neuen Produkten verarbeitet werden kann. Als wetterbeständige Alternative zu Holzwerkstoffen gibt es vielfältige Einsatzgebiete für Recycling-Plastik. Die Einsatzmöglichkeiten sind nahezu unbegrenzt: von Zaunpfeilern, über Terrassenböden bis hin zu Parkbänken und Hochbeeten.

HOLZPELLETS

EN plus A1 und Industriepellets

In holzverarbeitenden Betrieben wie Sägewerken und Hobelwerken fallen Nebenprodukte an. Diese müssen nicht ungenutzt bleiben, sondern können mit einer Pelletieranlage in hochwertige Holzpellets verarbeitet werden.
Dadurch wird ein umweltfreundlicher und effizienter Brennstoff gewonnen.
Unsere Maschinen sind geeignet für die Herstellung von EN plus A1 zertifizierten Pellets, die in Heimheizungen eingesetzt werden können.

Alternativ können die Reststoffe auch zu Industriepellets verarbeitet werden.
Diese Pellets kommen meist in größeren Biomasse-Kraftwerken zur Erzeugung von Wärme oder Strom zum Einsatz.

TIEREINSTREU:
Die aus Holzreststoffen hergestellten Pellets können auch als Einstreu für Tiere verwendet werden. Sie bilden einen weichen und stabilen Untergrund, was die Gelenke schwerer Tiere wie etwa Pferde schont. Das Material zeichnet sich durch eine hohe Saugfähigkeit aus, was für ein trockenes und geruchsneutrales Umfeld sorgt.
Auch für Katzen und andere Kleintiere sind Pellets als Einstreu gut geeignet.

ALTHOLZ PELLETS:
Zum Zwecke der industriellen Energiegewinnung kann auch Altholz zu Pellets verarbeitet werden. Am Ende des Lebenszyklus müssen Möbel, Paletten, Zäune, etc. nicht auf der Deponie landen. Sie können stattdessen pelletiert und als Brennstoff eingesetzt werden. Dieser Prozess erfordert zusätzliche Filtersysteme, um Metallbestandteile wie Nägel und Schrauben zu entfernen. Anschließend kann das Material vermahlen, konditioniert, und pelletiert werden.

MAXIMA PELLETIERPRESSEN ABMESSUNGEN

MAXIMA 450 / MAXIMA 500

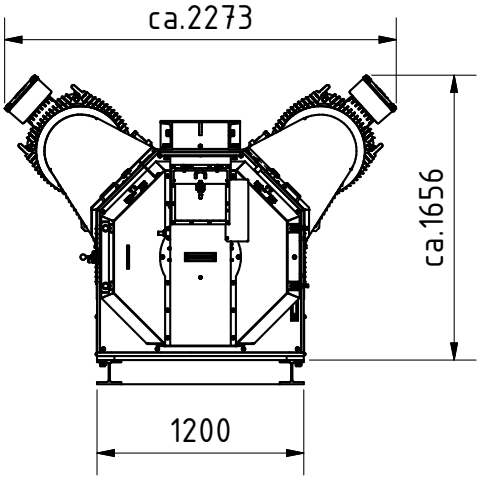

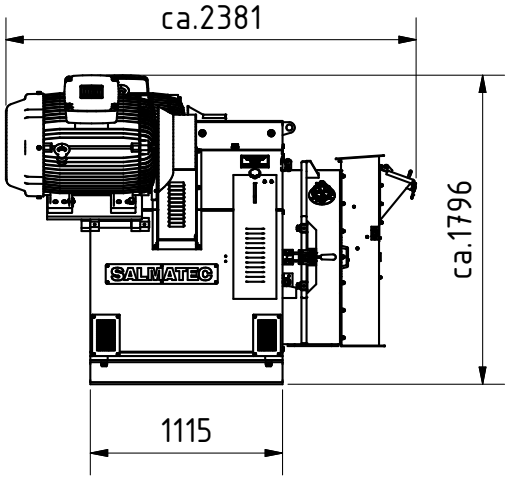

MAXIMA 620 / MAXIMA 700 / MAXIMA 840

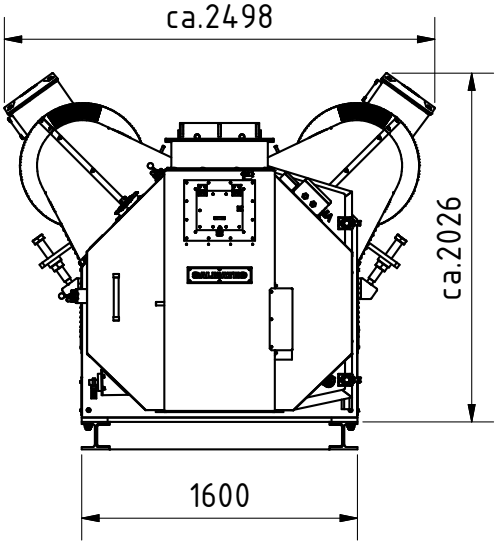

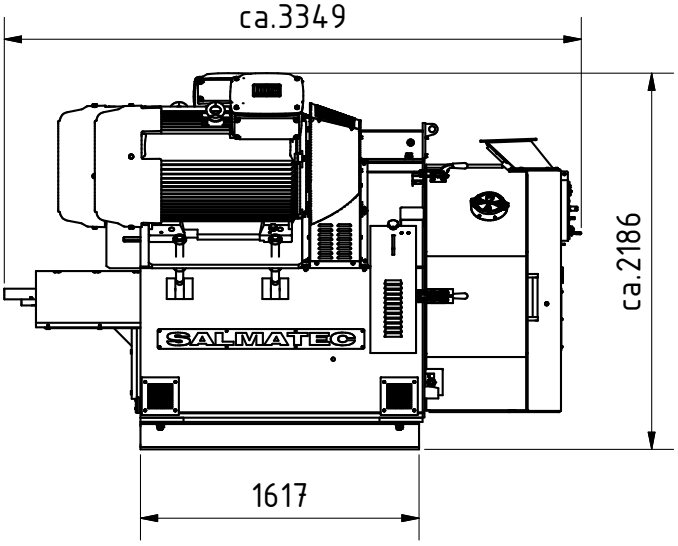

MAXIMA 900 / MAXIMA 1000

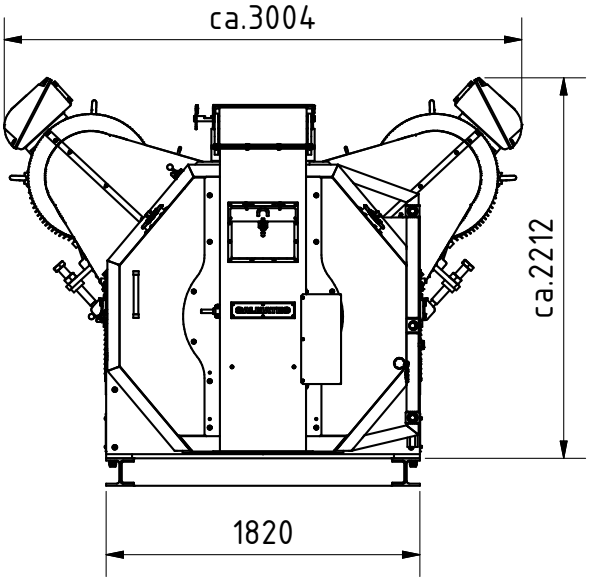

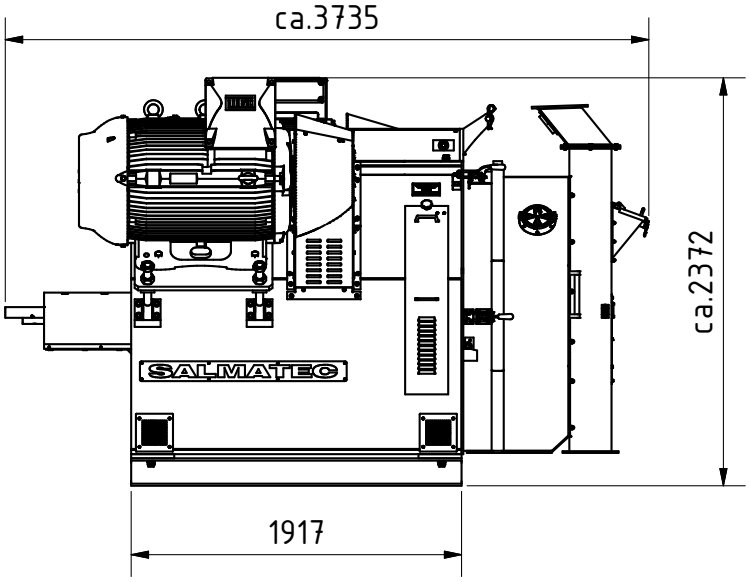

SALMATEC GmbH
Hauptstraße 79
21376 Gödenstorf

v.DE2026-03-12